拆卸和安装左后中音扬声器 -R105-（旅行车）

左后中音扬声器 -R105-/右后中音扬声器 -R106- 位于 D 柱饰板内。

拆卸和安装没有区别。

– 关闭所有用电器。

– 拔出点火钥匙。

拆卸

– 拆下 D 柱饰板 →内部车身安装工作; Rep.-Gr.70。

– 脱开左后中音扬声器 -R105--3- 上的插头连接 -1-。

– 旋出左后中音扬声器 -R105--3- 上的螺栓 -箭头-。

– 将左后中音扬声器 -R105--3- 从 D 柱饰板 -2- 上取下。

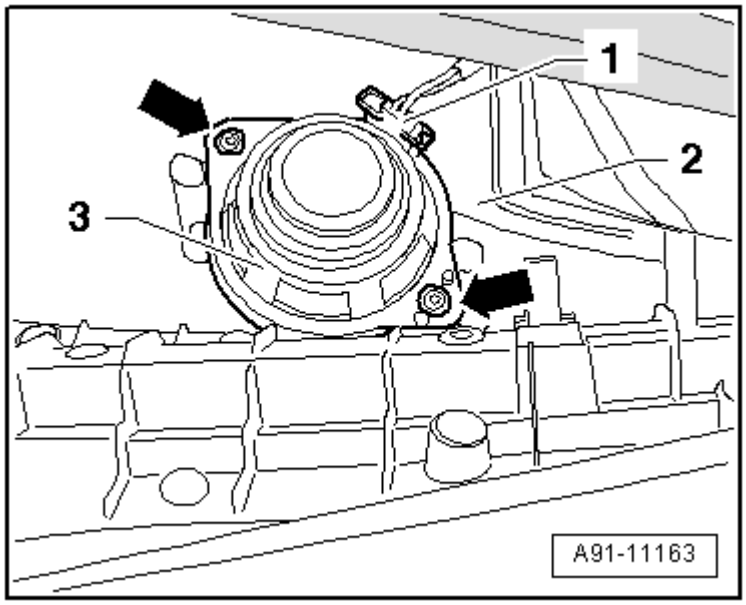

安装

– 安装大体上以倒序进行。

拧紧力矩 → **相关章节**。